ქ. თბილისში, აღმაშენებლის ხეივნის მე-13 კილომეტრზე არსებული "სოკარ ჯორჯია პეტროლეუმი"-ს ავტოგასამართი სადგურის ადმინისტრაციულ შენობაზე მიშენების პროექტი

(კონსტრუქციული ნაწილი)

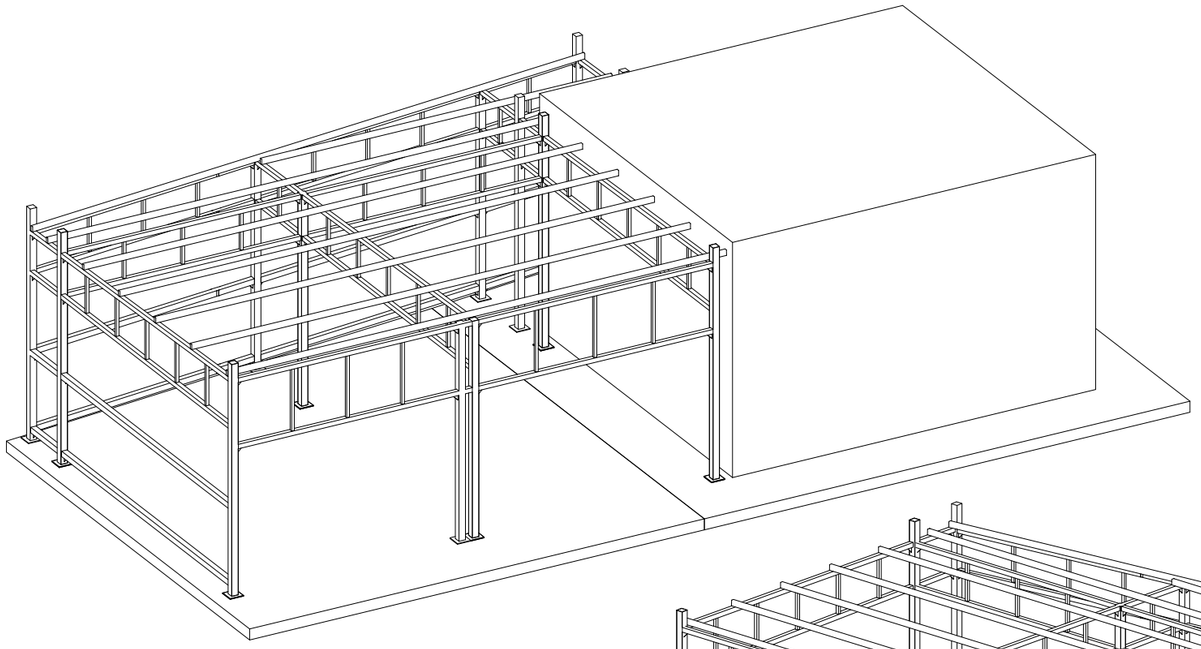

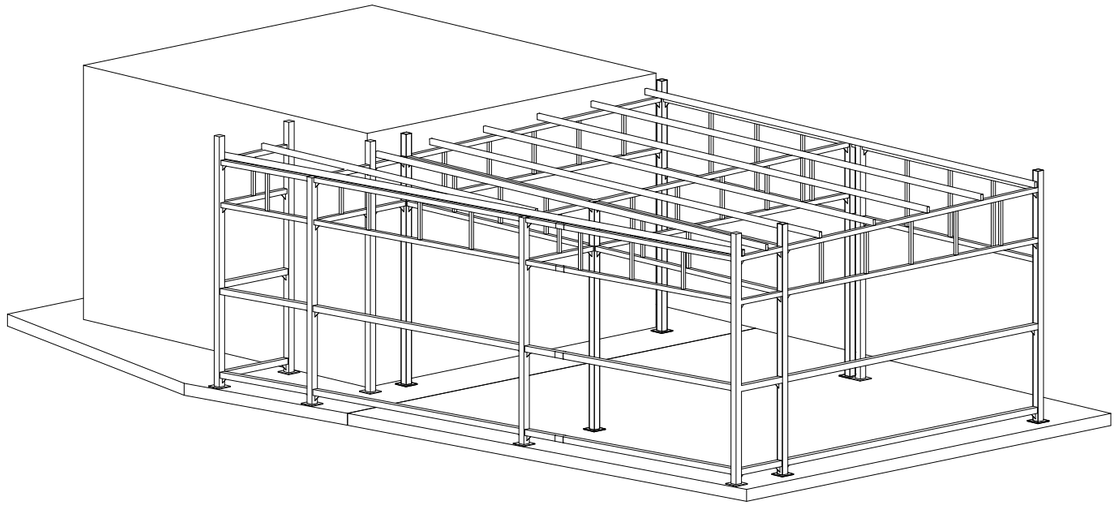

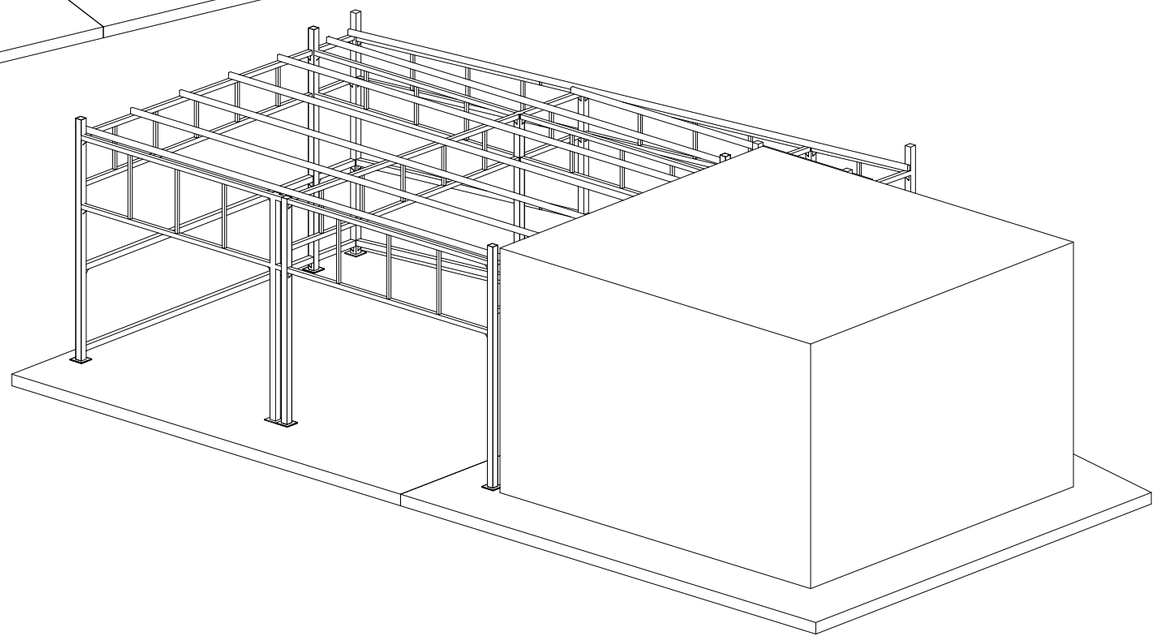

ჩასატანებელი დეტალების განლაგების გეგმა
მ. 1:75

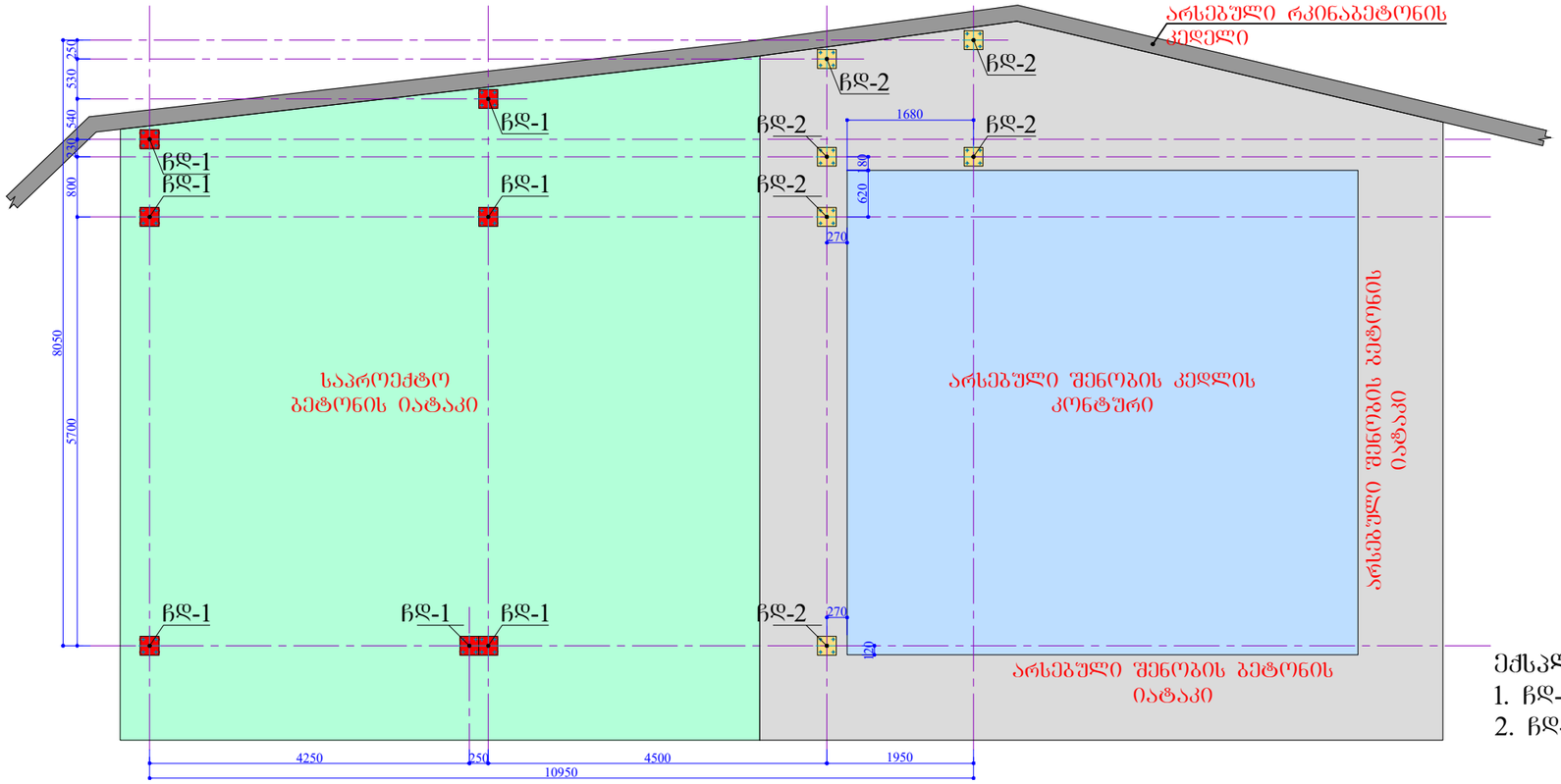

ექსპლიკაცია:
1. ჩდ-1 ------ 7 ცალი.
2. ჩდ-2 ----- 6 ცალი.

ჩდ-1 (7-ცალი)
მ. 1:10

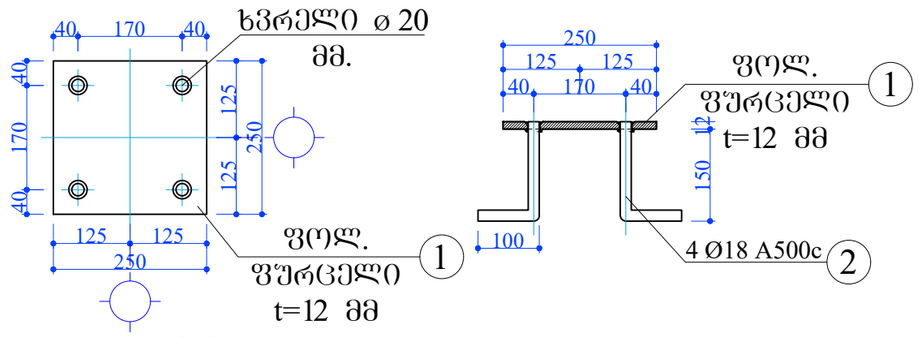

სპეციფიკაცია:
1. ფოლ. ფურცელი 12X250X250 მმ. - 7 ცალი. - 0.041ტ.
2. არმატურის ღერო, l=250 მმ. - 28 ცალი. - 0.014ტ.

ჩდ-2 (6-ცალი)
მ. 1:10

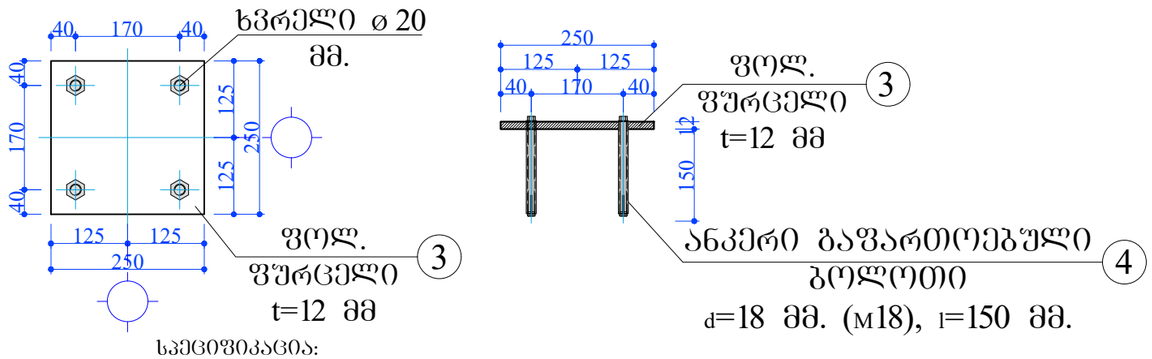

სპეციფიკაცია:
3. ფოლ. ფურცელი 12X250X250 მმ. - 6 ცალი. - 0.035ტ.
4. ანკერი გაფართოებული ბოლოთი d=18 მმ. (M18), l=150 მმ. - 24 ცალი.

ფოლადის სვეტების განლაგების გეგმა
მ. 1:75

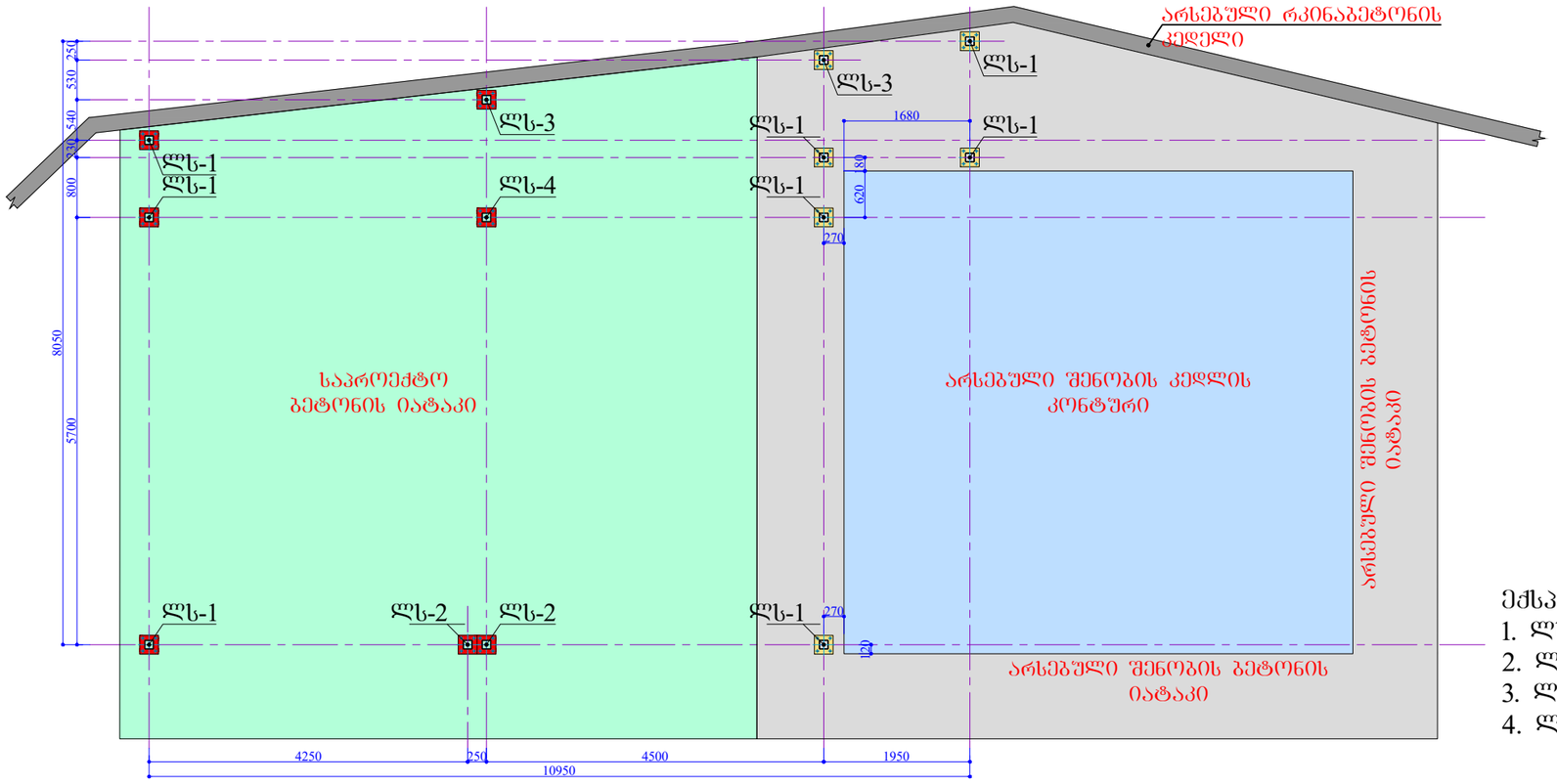

ექსპლიკაცია:

1. ლს-1 ------ 8 ცალი.
2. ლს-2 ----- 2 ცალი.
3. ლს-3 ----- 2 ცალი.
4. ლს-4 ----- 1 ცალი.

ლს - 1 (8-ცალი)
მ. 1:20

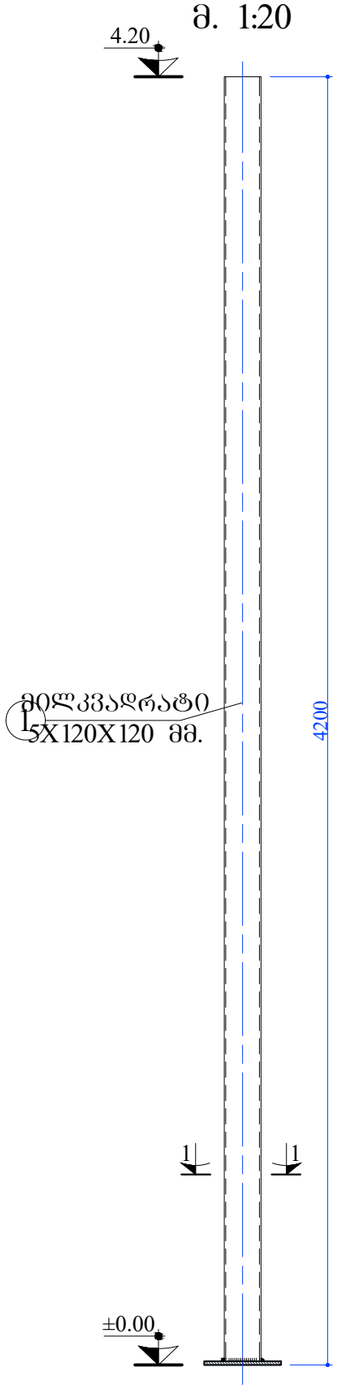

ლს - 2 (2-ცალი)
მ. 1:20

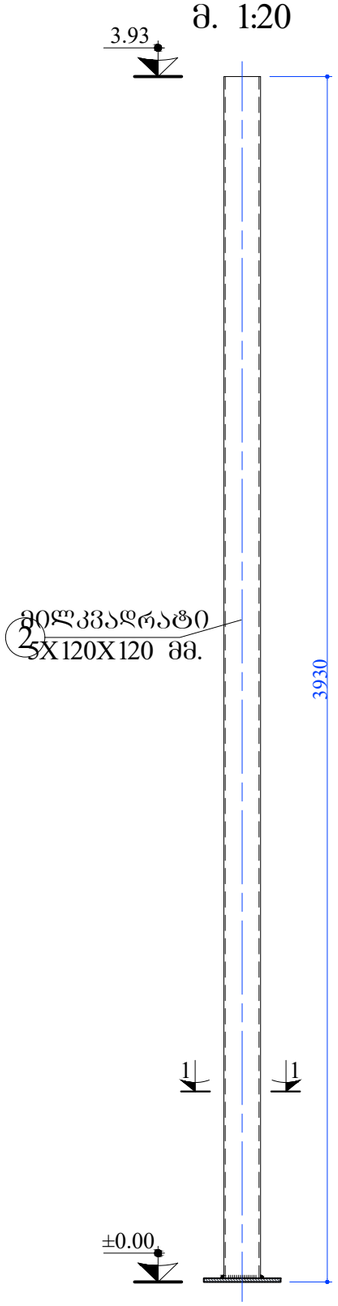

ლს - 3 (2-ცალი)
მ. 1:20

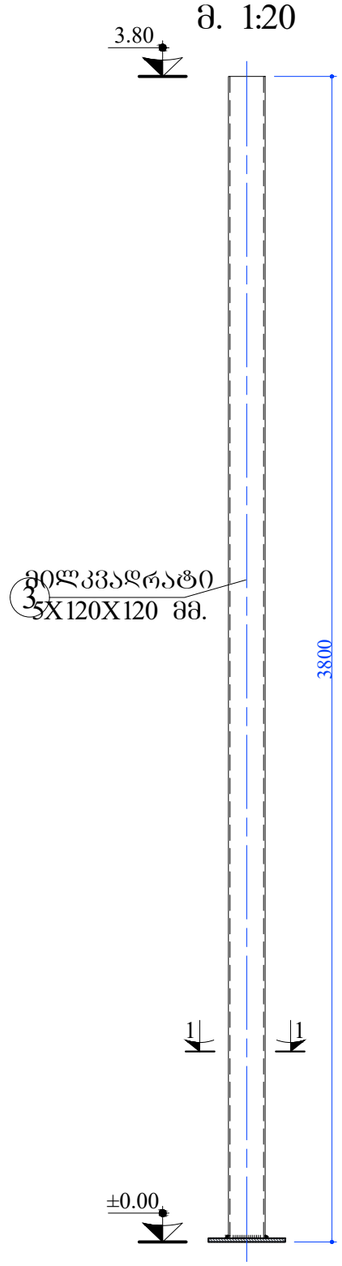

ლს - 4 (1-ცალი)
მ. 1:20

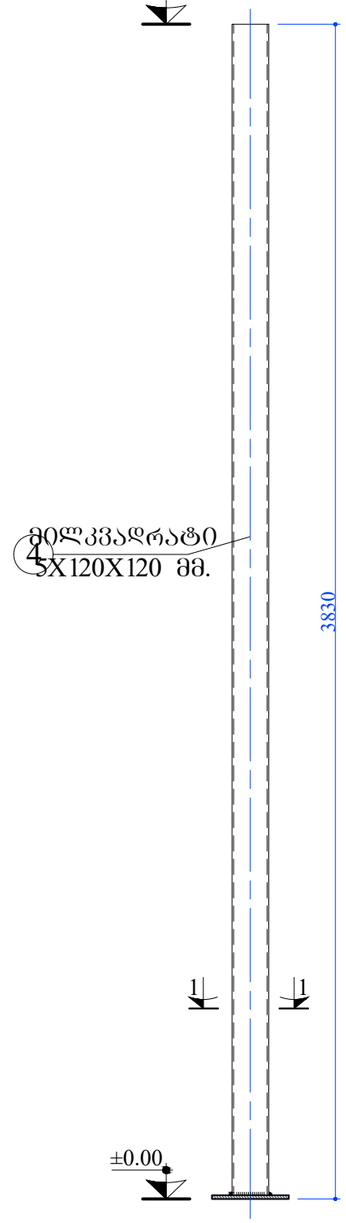

ჭრილი 1-1
მ. 1:10

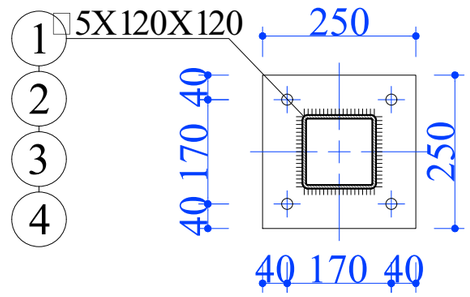

ლითონის ელემენტების სპეციფიკაცია						ელემენტების ამოკრება		
ელემენ.	პოზ.№	კვეთი	L, მმ	n, ცალი	Σ n x L, მ	ელემენტის ტიპი	Σ n x L, მ	მასა, კგ
ლს-1 (8-ცალი)	1	□ 5X120X120	4200	1	4.20	□ 5X120X120	**4.200**	**74.42**
							სულ:	**74.42**
							სულ n=8 ცალისთვის:	**595.39**

ლითონის ელემენტების სპეციფიკაცია						ელემენტების ამოკრება		
ელემენ.	პოზ.№	კვეთი	L, მმ	n, ცალი	Σ n x L, მ	ელემენტის ტიპი	Σ n x L, მ	მასა, კგ
ლს-2 (2-ცალი)	2	□ 5X120X120	3930	1	3.93	□ 5X120X120	**3.930**	**69.64**
							სულ:	**69.64**
							სულ n=2 ცალისთვის:	**139.28**

ლითონის ელემენტების სპეციფიკაცია						ელემენტების ამოკრება		
ელემენ.	პოზ.№	კვეთი	L, მმ	n, ცალი	Σ n x L, მ	ელემენტის ტიპი	Σ n x L, მ	მასა, კგ
ლს-3 (2-ცალი)	3	□ 5X120X120	3800	1	3.80	□ 5X120X120	**3.800**	**67.34**
							სულ:	**67.34**
							სულ n=2 ცალისთვის:	**134.67**

ლითონის ელემენტების სპეციფიკაცია						ელემენტების ამოკრება		
ელემენ.	პოზ.№	კვეთი	L, მმ	n, ცალი	Σ n x L, მ	ელემენტის ტიპი	Σ n x L, მ	მასა, კგ
ლს-4 (1-ცალი)	3	□ 5X120X120	3830	1	3.83	□ 5X120X120	**3.830**	**67.87**
							სულ:	**67.87**
							სულ n=1 ცალისთვის:	**67.87**

ფოლადის კოჭების, ფერმების და სახურავის ბრძივების განლაგების გეგმა
მ. 1:75

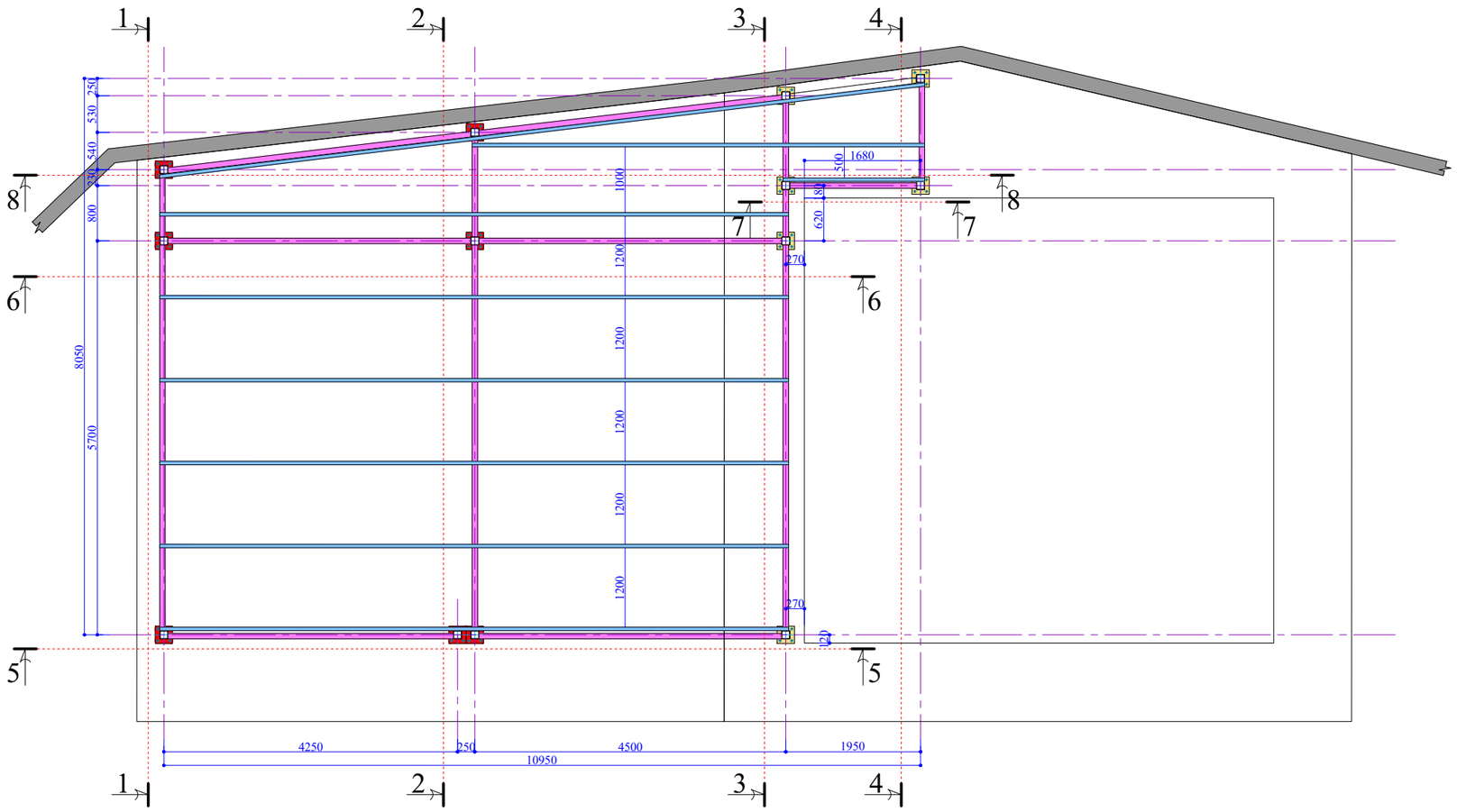

შენიშვნა:
1 უკანა ფასადზე, არსებული რკინაბეტონის კედლის გასწვრივ სენდვიჩ პანელები დამონტაჟდეს კოლონების შიდა მხრიდან

ჭრილი 1-1
მ. 1:50

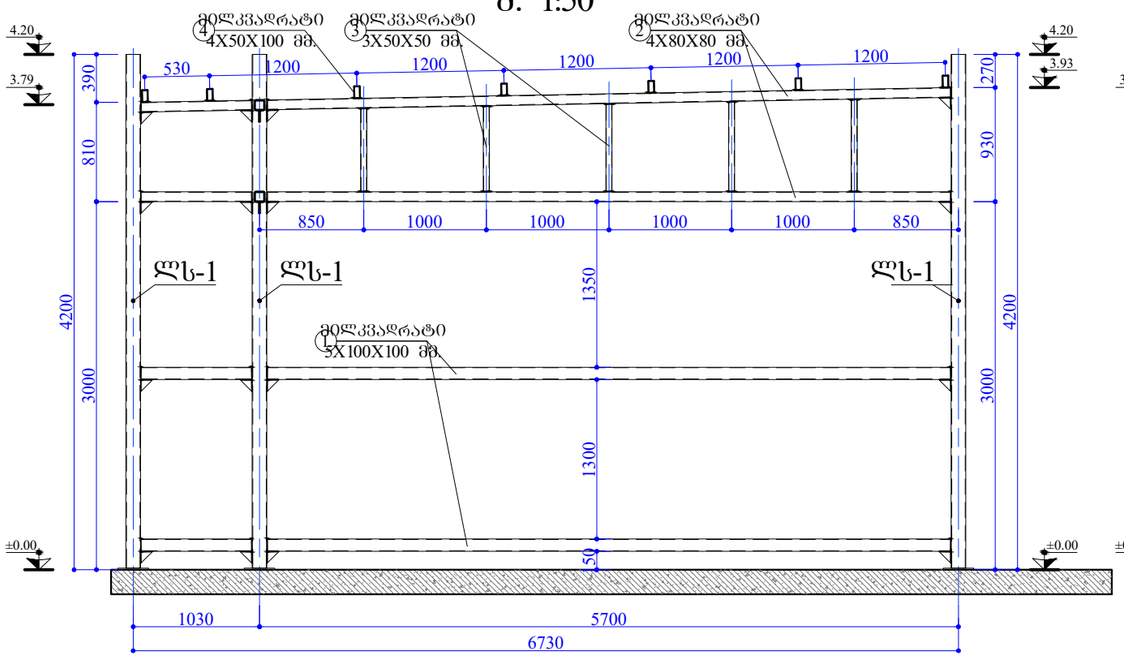

ჭრილი 2-2
მ. 1:50

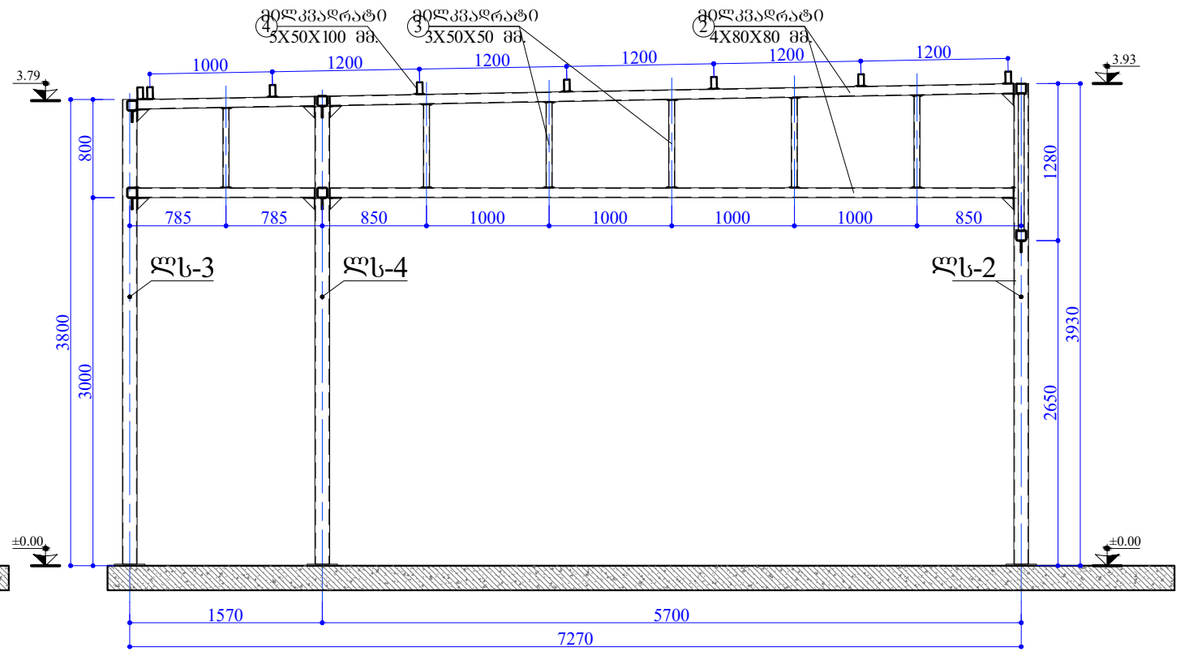

ჭრილი 3-3
მ. 1:50

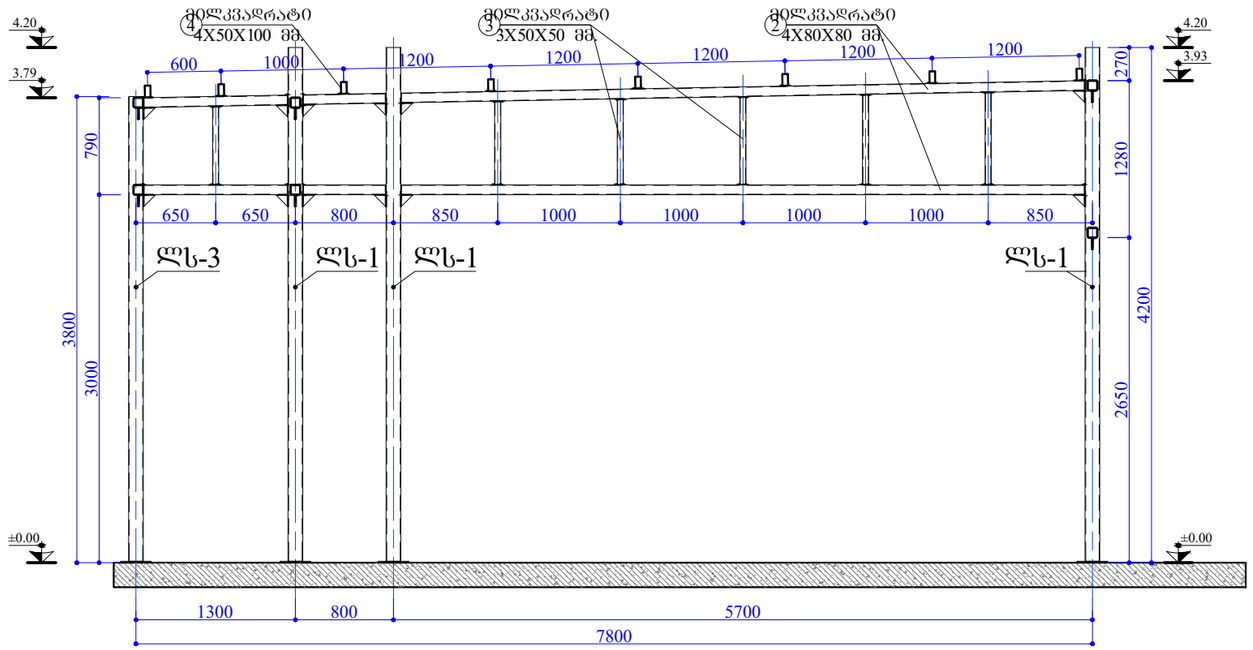

ჭრილი 4-4
მ. 1:50

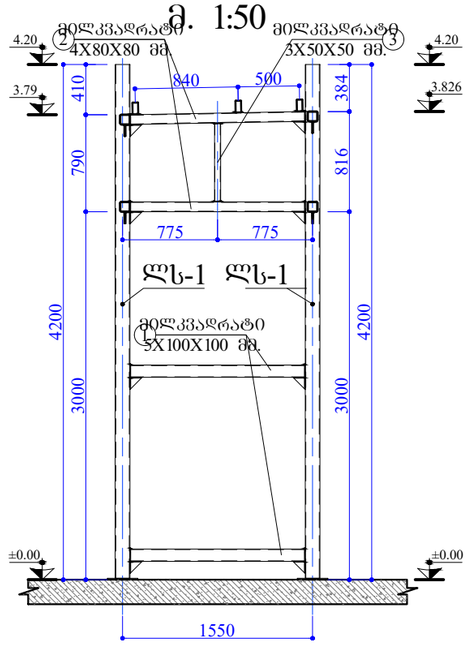

ჭრილი 7-7
მ. 1:50

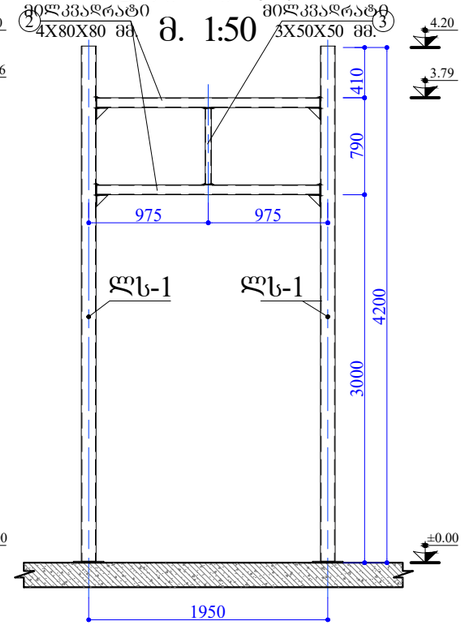

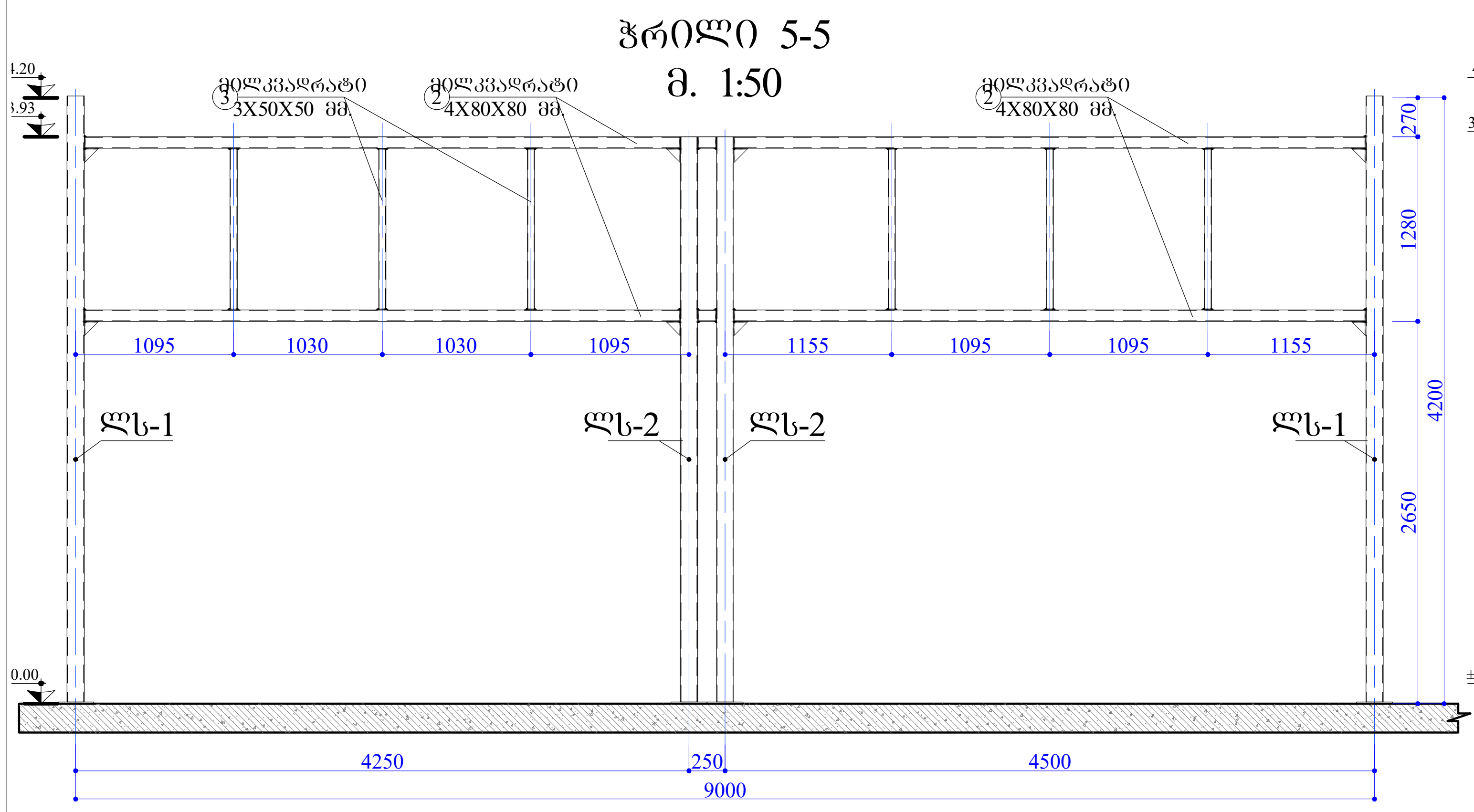

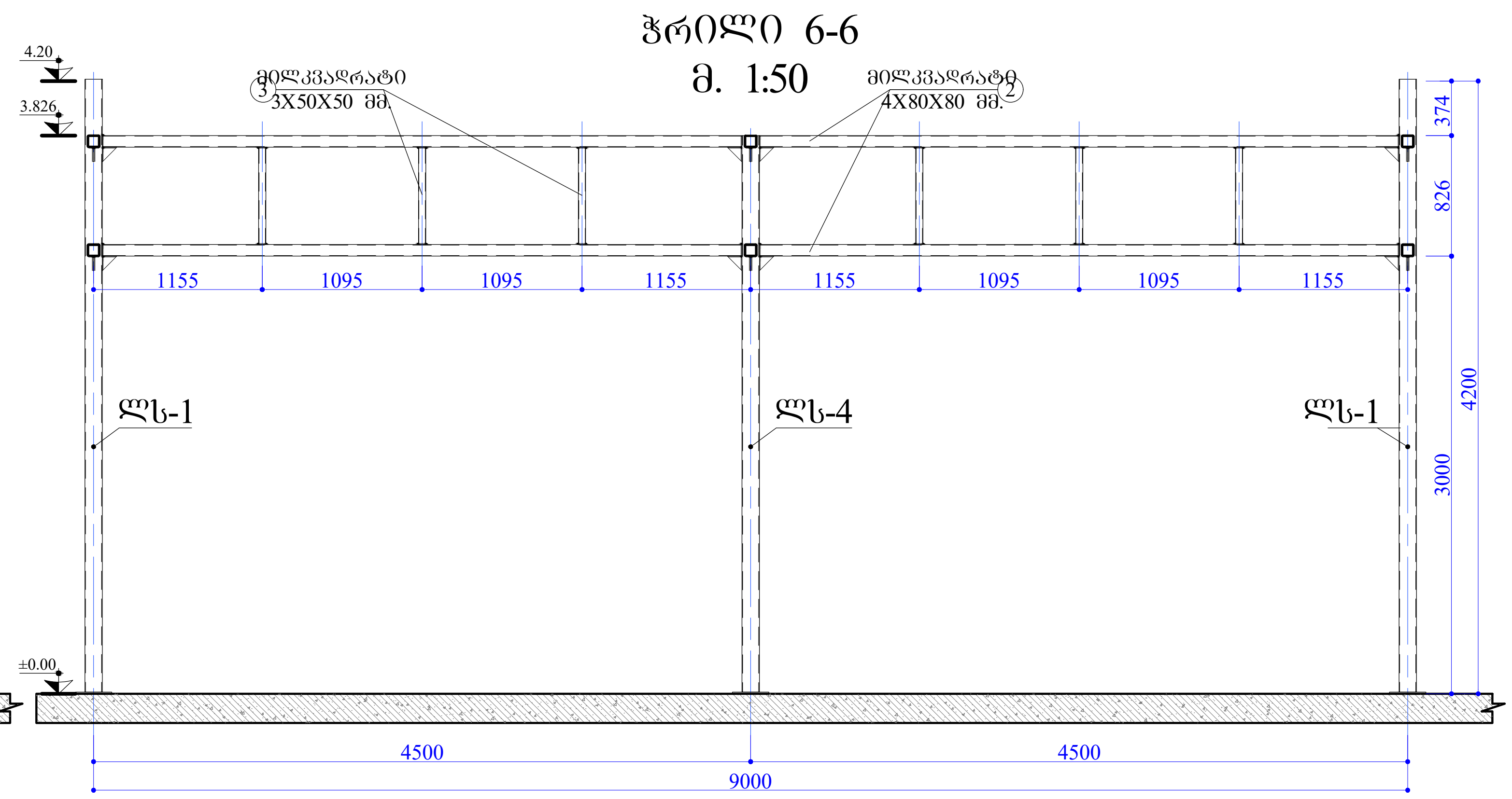

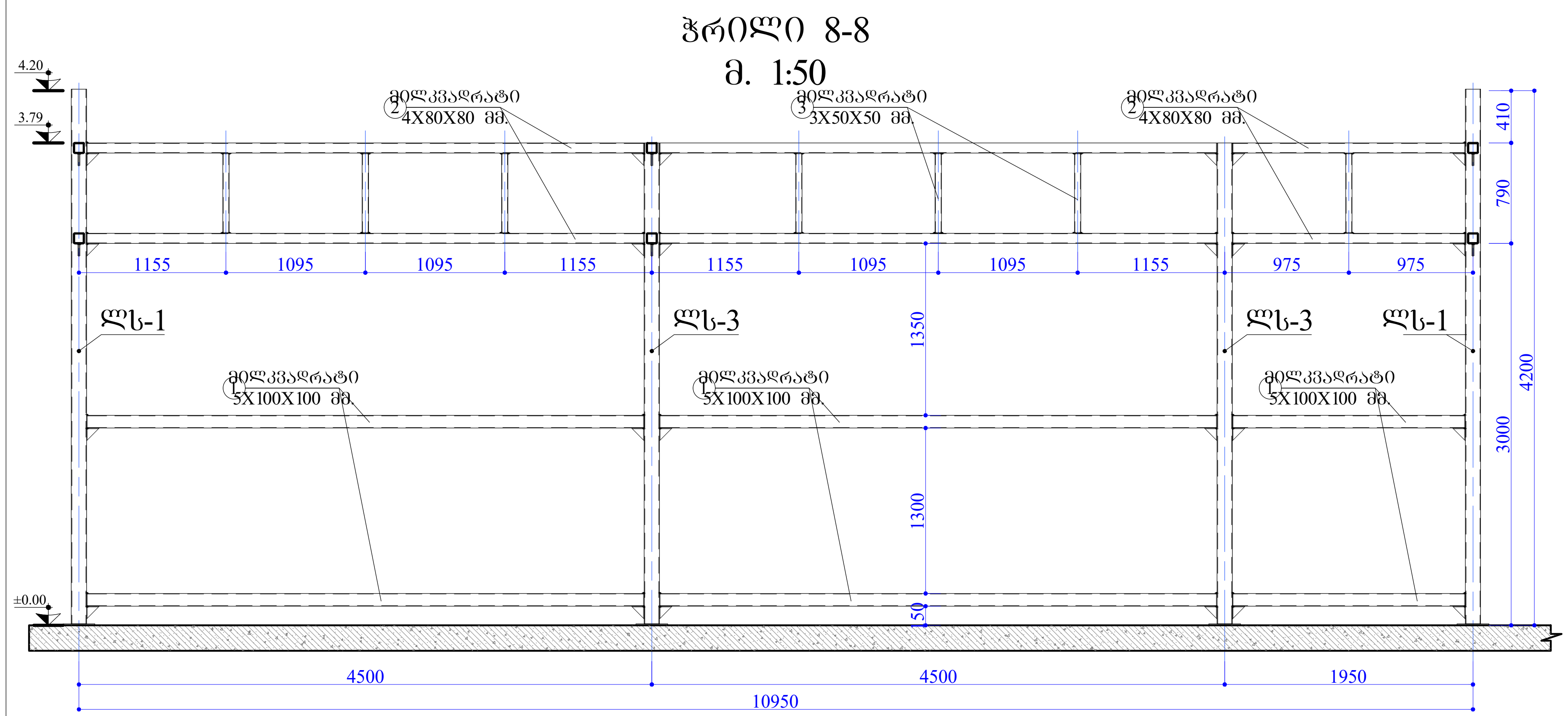

ლითონის ელემენტების სპეციფიკაცია						ელემენტების ამოკრება		
ელემენ.	პოზ.№	კვეთი	L, მმ	n, ცალი	Σ n x L, მ	ელემენტის ტიპი	Σ n x L, მ	მასა, კგ
ფოლადის კოჭები, ფერმები და ბრჯენები	1	□ 5X100X100	–	–	37.10	□ 5X100X100	**37.100**	**540.92**
	2	□ 4X80X80	–	–	122.20	□ 4X80X80	**122.200**	**1140.13**
	3	□ 4X50X100	–	–	74.40	□ 5X50X100	**74.400**	**700.85**
	4	□ 3X50X49	–	–	31.50	□ 3X50X49	**31.500**	**135.77**
	5	━ 6X100X100	–	40	–	━ 6X100X100	–	**18.90**
							სულ:	**2536.56**